Akku-GerÃ¤te Bezeichnung: Akku-WALZENMÃ„HER Akku 38 Modell 2000 Modell: Jahr: 2000

1/2
020

Akku-WALZENMÄHER
Modell 2000

BRILL

ACCU 38
Art. 74040 Bj. 2000

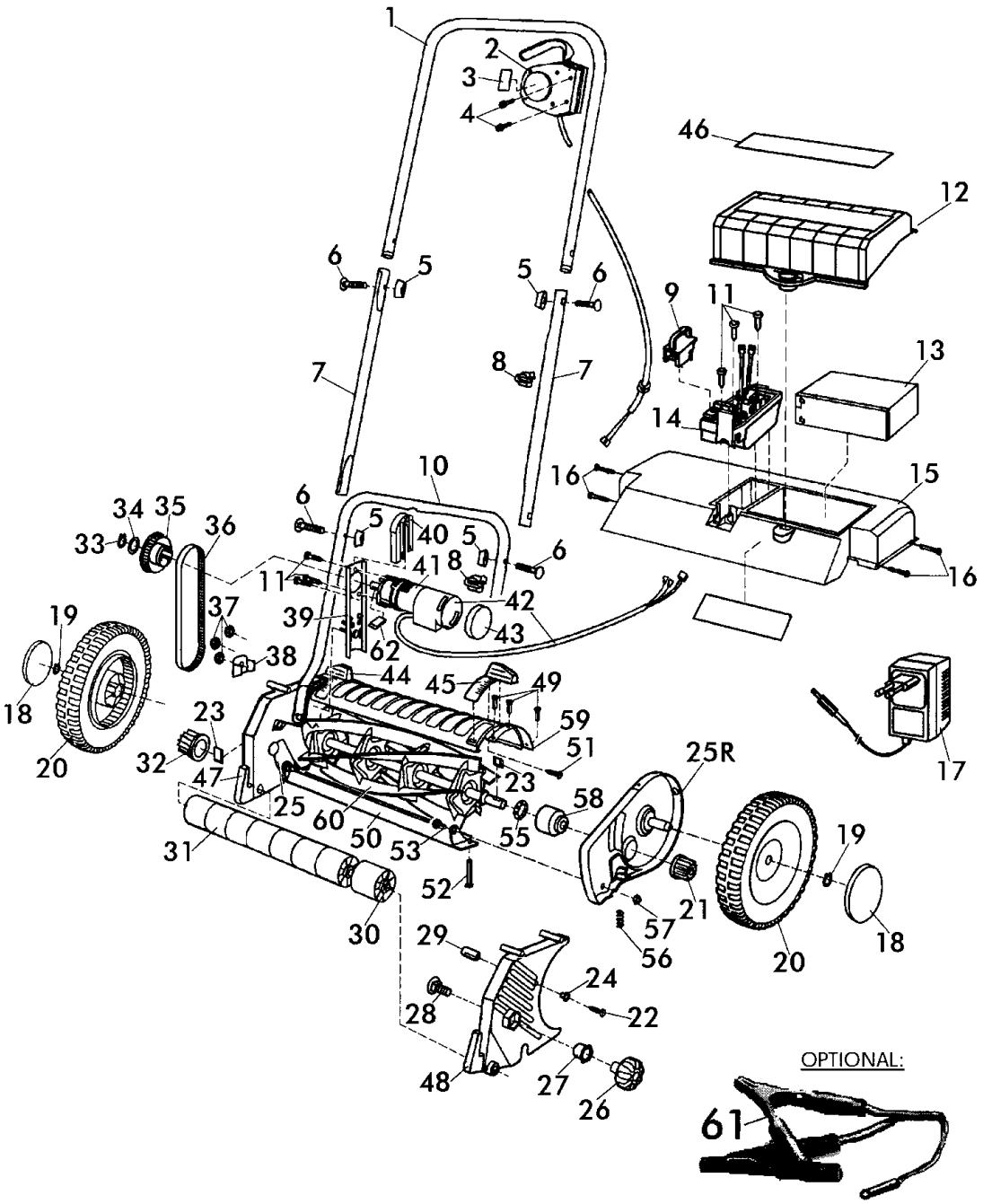

ACCU 38
Art. 74040 Bj. 2000

Akku-GerÃ¤te Bezeichnung: Akku-WALZENMÃ„HER Akku 38 Modell 2000 Modell: Jahr: 2000

2/2
020

Akku-WALZENMÄHER
Modell 2000

BRILL

ACCU 38
Art. 74040 Bj. 2000

B r i l l - GARTENGERÄTE GMBH * POSTFACH 3161 * D- 58422 WITTEN

POS. REF.NO. POS.	BEST.-NR. PART-NO. NO.PIECE	BEZEICHNUNG DESCRIPTION DESIGNATION	Stck Qty. Qte.
1	11395	HOLM-OBERTEIL 4040	1
2-4	11383	I/O-SCHALTER	1
4	11623	PT-SCHRAUBE K40X25	2
5	11401	FLÜGELMUTTER	4
6	11523	FLR-SCHRAUBE DIN 603-5X35	4
7	11608	HOLM-MITTELTEIL 74040	2
8	11222	KABELKLEMME	2
9	11686	SCHLÜSSELSCHALTER	1
10	11393	GESTÄNGE-UNTERTEIL	1
11	11701	LIB-SCHRAUBE DIN 7981-3,5x25	6
12	11687	BATTERIEDECKEL KOMPLETT	1
13	11386	AKKU 12V-7,2Ah (AKKU 38)	1
14	11678	STEUERELEKTRONIK KOMPL.	1
15	11695	HAUBE RAL6001 (Mod.2000)	1
16	08541	SCHRAUBE D 7981-4,2X32	4
17	11392	LADEGERÄT 4040	1
18	11100	RADKAPPE RAL9005	2
19	06496	SICHERUNGSRING D 471-15x1	2
20	11087	LAUFRAD KPL RAL 2002	2
21	00464	SPERRZAHNRAD,RECHTS	1
22	11020	SKT-SCHRAUBE DIN 7976-B3,9x13	2
23	00451	SPERRHAKEN 70060	3
24	03296	SCHEIBE	2
25*	11396	SEITENBACKE LKS. 74040 KPL.GEP.	1
25R	11090	SEITENBACKE RTS. KPL.GEP.	1
22,24-31, +59+60	11631	SCHNEIDEINHEIT 74040 KPL. MONTIERT	1
Beistell-	11384	SPIRALSPANNSTIFT 4040	1
teile	11390	ZAHNRIEMENSCHEIBE 2	1
26	00310	HANDRAD 70060	2
27	00358	SPANNTOPF	2
28	00326	FLR-SCHRAUBE D 603-10x25	2
29	00665	GESTAENGEBOLZEN 70060	2
30	08206	LAUFROLLENACHSE 38	1
31	00441	LAUFROLLE 70060	7
32	11399	SPERRZAHNRAD LKS (4040)	1
33	09131	SICHERUNGSRING	1

POS. REF.NO. POS.	BEST.-NR. PART-NO. NO.PIECE	BEZEICHNUNG DESCRIPTION DESIGNATION	Stck Qty. Qte.
34	11379	SCHEIBE	1
35	11378	ZAHNRIEMENSCHEIBE	1
36	11389	ZAHNRIEMEN HDT-390-3M-9	1
37	06682	SI-MUTTER DIN 985-5	3
38	11385	SPANNKEIL	1
40	11522	STAUBSCHUTZKAPPE	1
11,39, 41+42	11677	ANTRIEBSEINHEIT KOMPL.	1
43	11391	SCHAUMFILTER	1
44	11679	SCHIEBEGRIFF LKS. BEDR.	1
45	11680	SCHIEBEGRIFF RTS BEDR	1
46	11524	WARN-TYPENSCHILD 74040	1
47	11684	LAUFROLLENLAGER LKS	1
48	11685	LAUFROLLENLAGER RTS	1
49	00608	SPIRALFORMSCHRAUBE	6
50	11096	UNTERMESSER 38 CM	1
51	06820	SCHRAUBE DIN 7981-4,2X13	2
52	00116	SCHRAUBE M.KUGELKOPF	2
53	03424	BOLZEN	2
55	00493	KUGELLAGER KL 5,14	2
56	00682	FEDER 70060	2
57	06684	S-MUTTER DIN 985-8	2
58	00521	WICKELSCHUTZ 70060	2
61	GA828	LADEKABEL EXTERN 74040	Option
62	11624	SPERRHAKEN GEHÄRTET	1
60	11373		

		Z U B E H Ö R	
Beipack	**11598**	ZUBEHÖRBEUTEL 74040	1
4	**11623**	PT-SCHRAUBE K40X25	2
5	**11401**	FLÜGELMUTTER	4
6	**11523**	FLR-SCHRAUBE DIN 603-5X35	4
8	**11222**	KABELKLEMME	2
--	**08183**	EINSTELLEHRE Z.SCHNITT 0,05	1
--	**11627**	AUFKLEBER AKKU-HANDLING	1

Beipackteile:

	11405	GEBRAUCHSANWEISUNG 74040	1
	11697	AUFKLEBER ACCU	1
	11622	AKKU-PFLEGEHINWEISE 74040	1

***HINWEIS:**
Art.11396 nur in Verbindung mit 11384 u. 11390 !

ACCU 38
Art. 74040 Bj. 2000