BenzinsichelmÃ¤her Heckauswurf Bezeichnung: 46 BA/4 Art 78560 ab Baujahr 1988 Modell: Jahr:

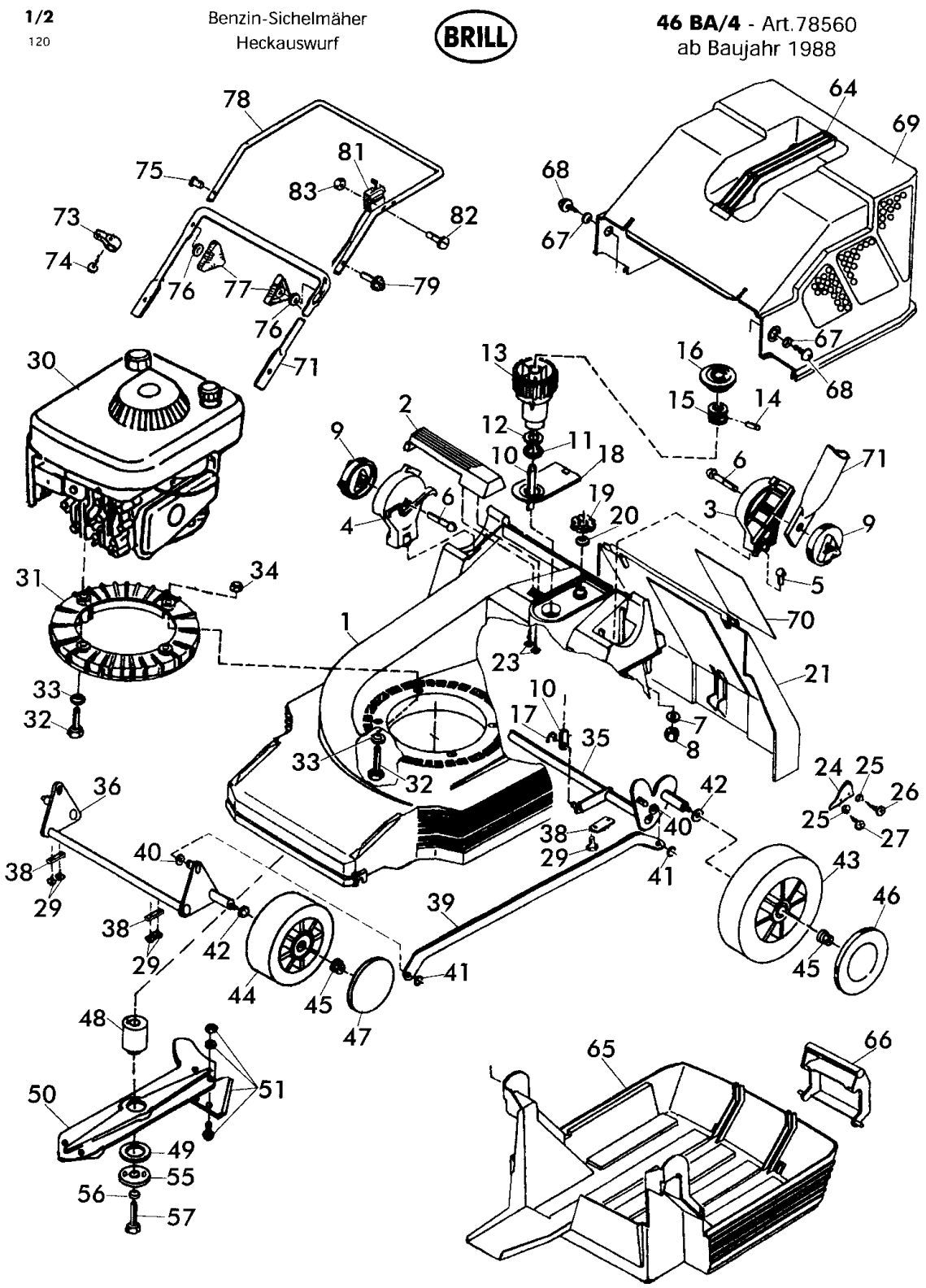

46 BA/4 - Art.78560
ab Baujahr 1988

2/2
120

Benzin-Sichelmäher
Heckauswurf

BRILL

46 BA/4 - Art.78560
ab Baujahr 1988

B r i l l - GARTENGERÄTE GMBH * POSTFACH 3161 * D- 58422 WITTEN

POS. REF.NO. POS.	BEST.-NR. PART-NO. NO.PIECE	BEZEICHNUNG DESCRIPTION DESIGNATION	Stck Qty. Qte.
1	08755	GEHÄUSE 46 Alu	1
--	08612	AUFKLEBER: WARNHINWEIS	1
2	08602	GEHÄUSEGRIFF	1
3	08285	DREHGELENK,LINKS	1
4	08286	DREHGELENK,RECHTS	1
5	06544	FLACHRUNDSCHRAUBE DIN 603-8	2
6	06548	FLACHRUNDSCHRAUBE DIN 603-8	2
7	06842	SCHEIBE	2
8	06684	S-MUTTER DIN 985-8	2
9	08287	GELENKSPANNGRIFF	2
10-16	08863	HÖHENVERSTELLUNG, KPL.	1
10	08712	ZUGSTANGE, LOSE	1
11	08610	LAGERSCHEIBE	1
12	08781	O-RING 36x2	1
13	08605	VERSTELLKNOPF, LOSE	1
14	08607	ZYLINDERSTIFT DIN 7 - 10x22	1
15	08606	VERSTELLBOLZEN	1
16	08609	DECKEL, ROT	1
17	08670	SI-RING DIN471-A8,0x0,8	1
18	08276	BLENDE, BEDRUCKT	1
19	08277	SKALENRAD, BESCHRIFTET	1
20	08782	O-RING 12,1x2,7	1
21	08282	HECKKLAPPE RAL 6001	1
23	06806	SCHRAUBE DIN 7976-B6,3x25	2
24	04719	LEITSTUECK z.GEHÄUSE	1
25	06468	U-SCHEIBE D 126	2
26	08425	BLECHSCHRAUBE	1
27	08424	BLECHSCHRAUBE	1
29	08751	SCHRAUBE S2021	8
30	08754	BENZIN-MOTOR (BRIGGS)	1
--	02716	AUFKLEBESCHRIFT (ÖL EINF.)	1
31	08296	FLANSCHRING (42BK/4-46BA/4)	1
32	08426	SKT-SCHRAUBE DIN 931-8X75	3
33	08347	SCHEIBE D9021-A8,4x21x3	3
34	08427	RIPPMUTTER M8-Kl.10	3
35	08702	HINTERACHSE KPL. n/n	1
36	08705	VORDERACHSE KPL. n/n	1
38	08299	LAGERBLECH	4
39	08758	VERBINDUNGSSTANGE 46	1
40	08399	WELLENSCHEIBE DIN 137-B8,4	2
41	08670	SI-RING DIN471-A8,0x0,8	2

POS. REF.NO. POS.	BEST.-NR. PART-NO. NO.PIECE	BEZEICHNUNG DESCRIPTION DESIGNATION	Stck Qty. Qte.
42	08319	TELLERFEDER DIN 2093-C25	4
43	08274	HINTERRAD D=195 mm KPL.	2
44	08273	LAUFRAD 165 VORNE KPL.	2
45	08427	RIPPMUTTER M8-Kl.10	4
46	08601	RADKAPPE, HINTEN 195	2
47	08600	RADKAPPE VORNE 165	2
48	08651	MESSERFLANSCH 40 B VERZ	1
49	08740	REIBSCHEIBE (42BK-46B)	1
50-51	09018	MESSERTRÄGER 44cm KPL.	1
51	00002	DREIECKMESSERSATZ,KPL.	1
55	08654	SPANNSCHEIBE, LACK.	1
56	06460	SCHEIBE DIN 125-A10,5	1
57	07486	SCHRAUBE S 933-3/8 UNF 1 3/4	1
64	08252	TRAGEGRIFF, LOSE	1
65	08279	SIEHE 9049(+1x10016+3x09304)	1
66	08280	SIEHE 08786	1
67	06839	SCHEIBE DIN 9021-A6,4	2
68	08667	SCHRAUBE DIN 7981-B6,3x19	2
69	08278	FANGBOX-OBERTEIL M.GRIFF	1
70		Nicht verfügbar	
71	08701	HOLM-UNTERTEIL	1
73	08775	UMLENKHALTER KPL. 42BK-46BA	1
74	08722	SCHRAUBE DIN 7981-3,5x13	1
75	08289	FORMSCHRAUBE	1
79	09191	FORMSCHRAUBE 8x47	1
76	06465	SCHEIBE DIN 125-A8,4	2
77	08288	HOLMSPANNGRIFF	2
78	08746	HOLM OBERTEIL (42BK-46BA)	1
81	08741	GASZUG KPL.(42BK-46BA)78540	1
82	06443	LINSENSCHRAUBE	2
83	06506	SKT-MUTTER D0555-M5	2

ZUBEHÖR			
	08763	ANLEITUNG 78540-560(42BK-46B	1
	08762	ZUBEHÖRSATZ KOMPL.	1
	00563	BRILL-SERVICE-VERZEICHNIS	1
	06574	STECKSCHLÜSSEL DIN 659	1
	06591	DREHSTIFT DIN 900-5x100	1
	06012	RASENMÄHER MOTOROEL (1 Liter)	Option

46 BA/4 - Art.78560
ab Baujahr 1988